Instructions de montage

MAJI

Instructions:

Pour que le tissu du mobilier conserve son aspect neuf pendant longtemps, il est important d'éviter que la saleté, la poussière ou d'autres contaminants ne restent trop longtemps à la surface du tissu. Il est recommandé de passer régulièrement l'aspirateur sur le mobilier, de le nettoyer et de le brosser manuellement avec une brosse douce, en évitant les frottements excessifs pour ne pas endommager les fibres. Les tissus d'ameublement doivent être strictement protégés des plats chauds, des animaux domestiques, des jeux inappropriés des enfants, ainsi que de la consommation de nourriture et de boissons (y compris les boissons alcoolisées) sur ceux-ci. Le non-respect de ces précautions peut entraîner des changements irréversibles dans la structure, la couleur et les propriétés des tissus (tels que des décolorations permanentes, des taches, des déchirures, des fissures et autres dommages, etc.). L'utilisation variée des différents éléments affecte la fermeté et l'apparence visuelle du produit final. Les étirements permanents et les plis causés par cela sont des phénomènes typiques.

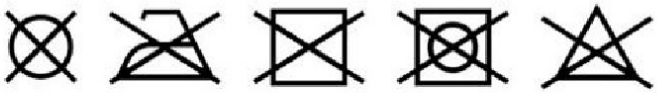

120 m

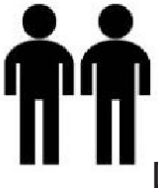

Directives de montage

- Pour assembler, placez les composants sur une surface qui ne risque pas de les endommager.
- Avant la première utilisation, vérifiez que toutes les vis et tous les boulons sont correctement serrés.
- Repérez les marquages pour fixer correctement les raccords.
- Ne serrez jamais les vis ou les boulons de manière excessive.
- Re-serrez les vis après quelques utilisations.

S'il manque des pièces, contactez notre service après-vente.
Conservez les instructions de montage.

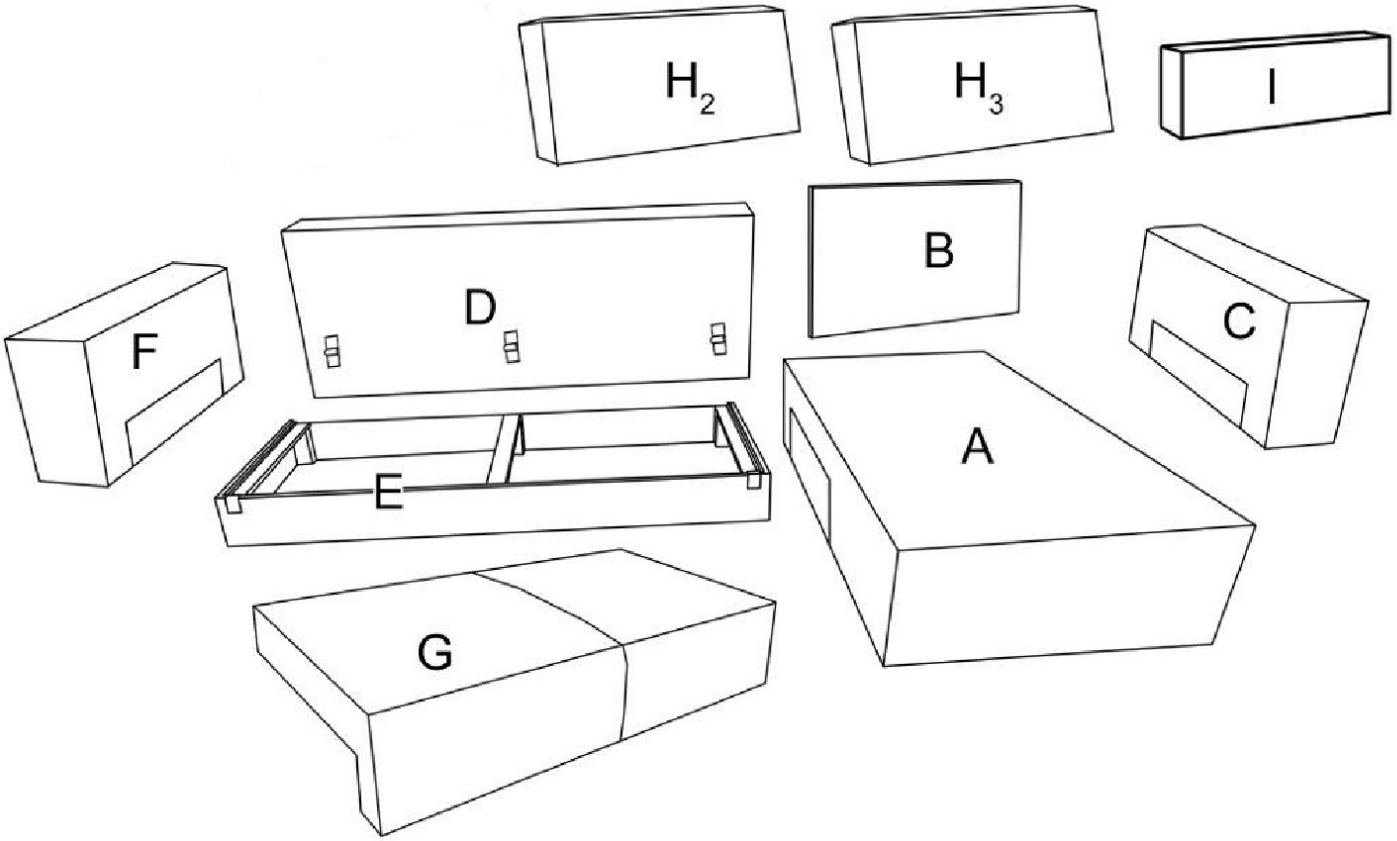

①	10/13	x 1	⑨	5X45	x 14
②	M8X60	x 4	⑩	RP-22	x 2
③	Φ10	x 6	⑪	4X25	x 4
④	M8X60	x 2	⑫		x 2
⑤	M8	x 2	⑬	4X25	x 4
⑥	64	x 4			
⑦	M6X20	x 8			
⑧	H-25	x 14			

1

⑨ x4	⑧ x4	x1

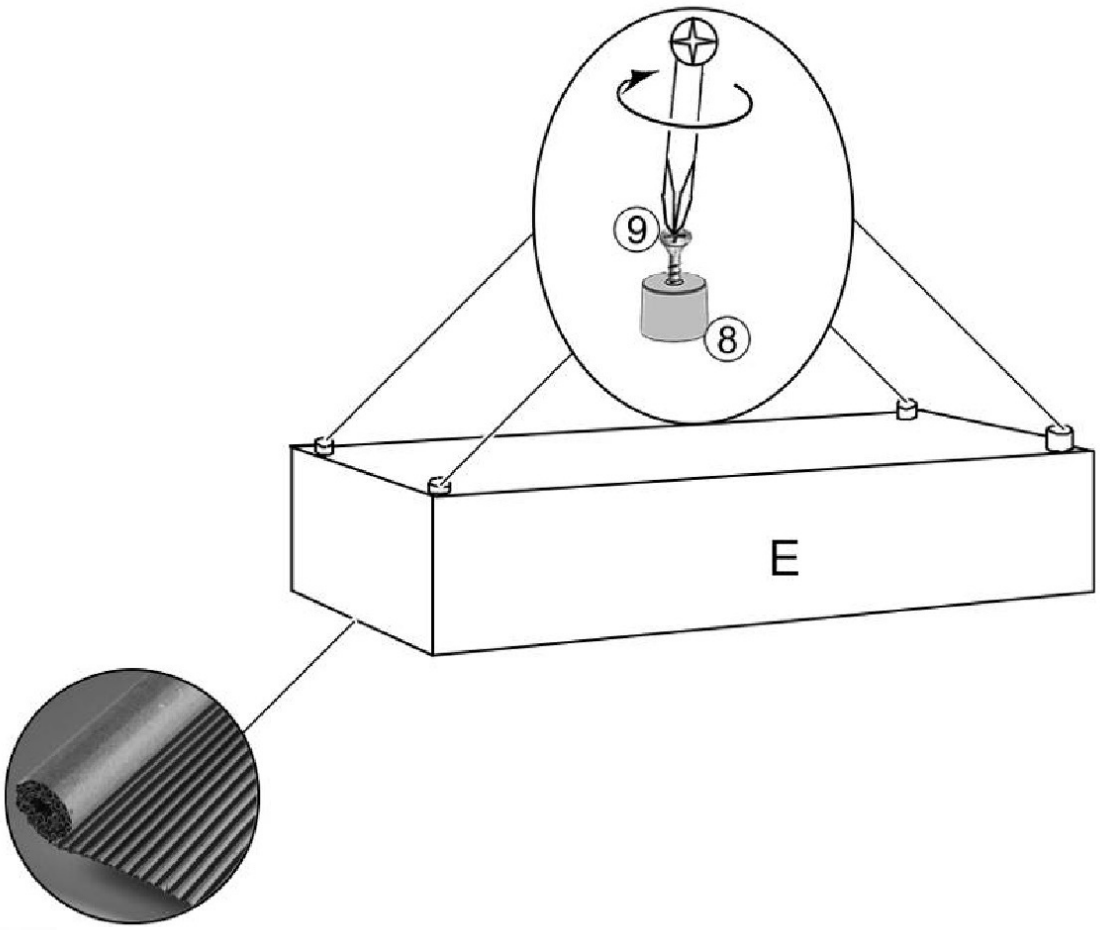

2

⑨ x4	⑧ x4	x1

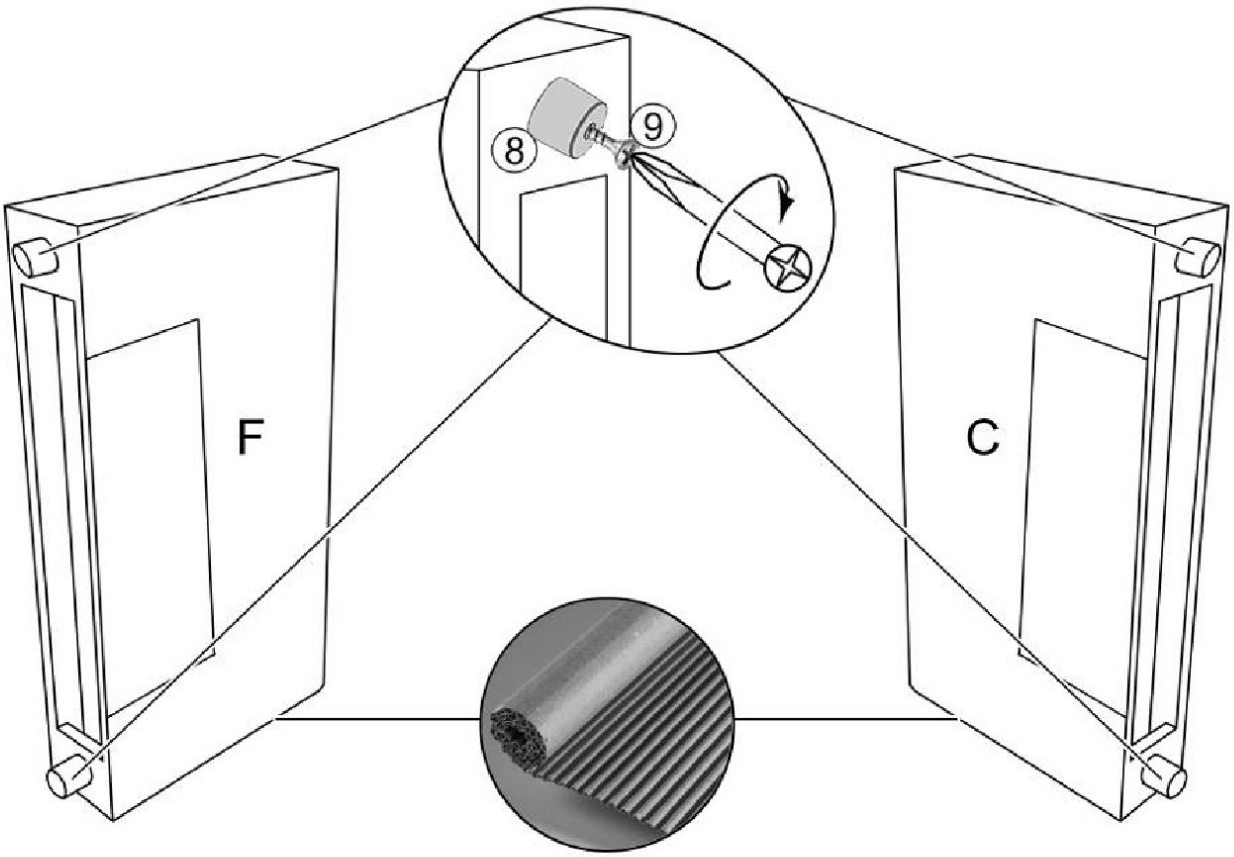

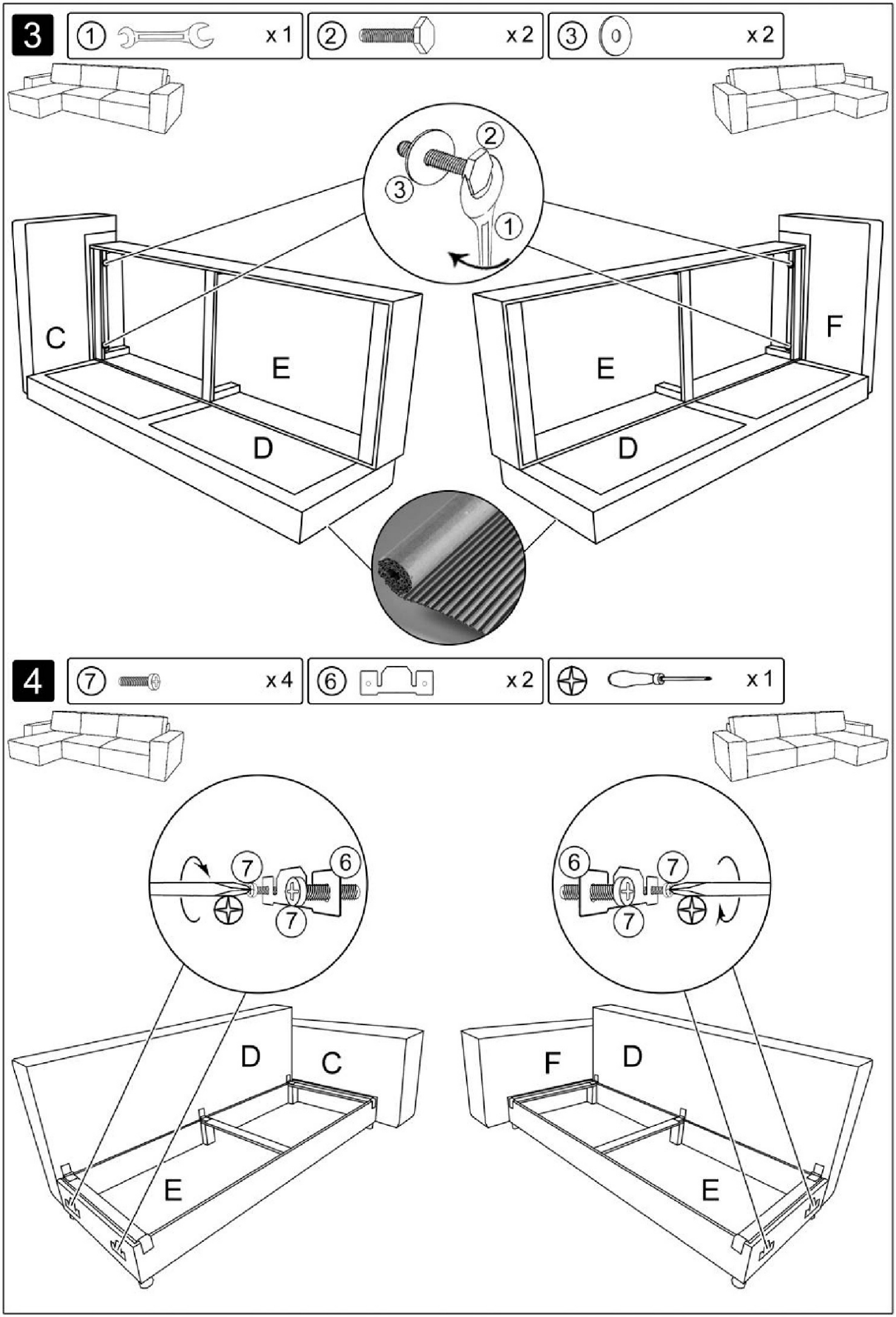
3
① x 1
② x 2
③ x 2
C
E
D
E
F
D
4
⑦ x 4
⑥ x 2
x 1
D
C
E
F
D
E

5

④ x 2

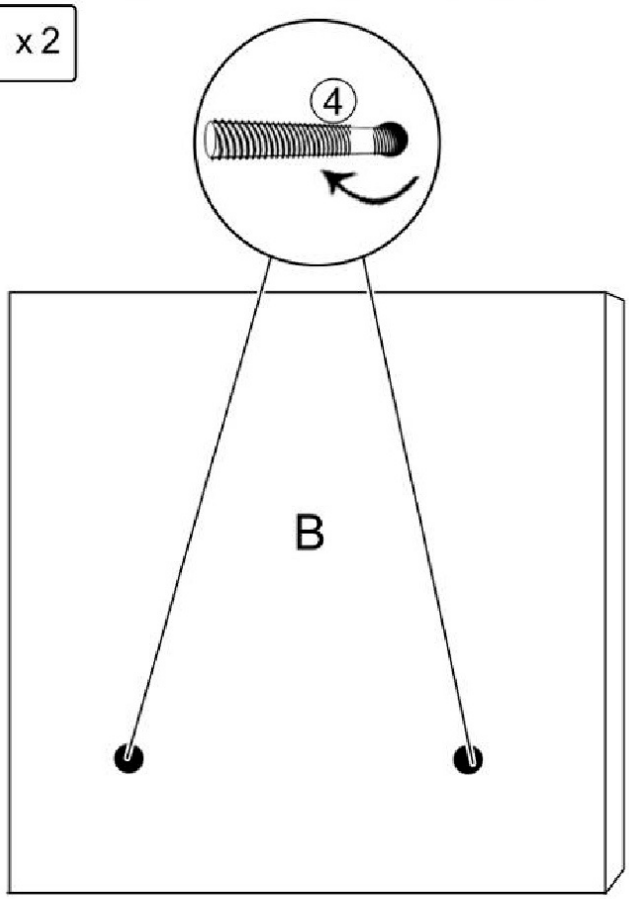

6

① x 1 ⑤ x 2 ③ x 2

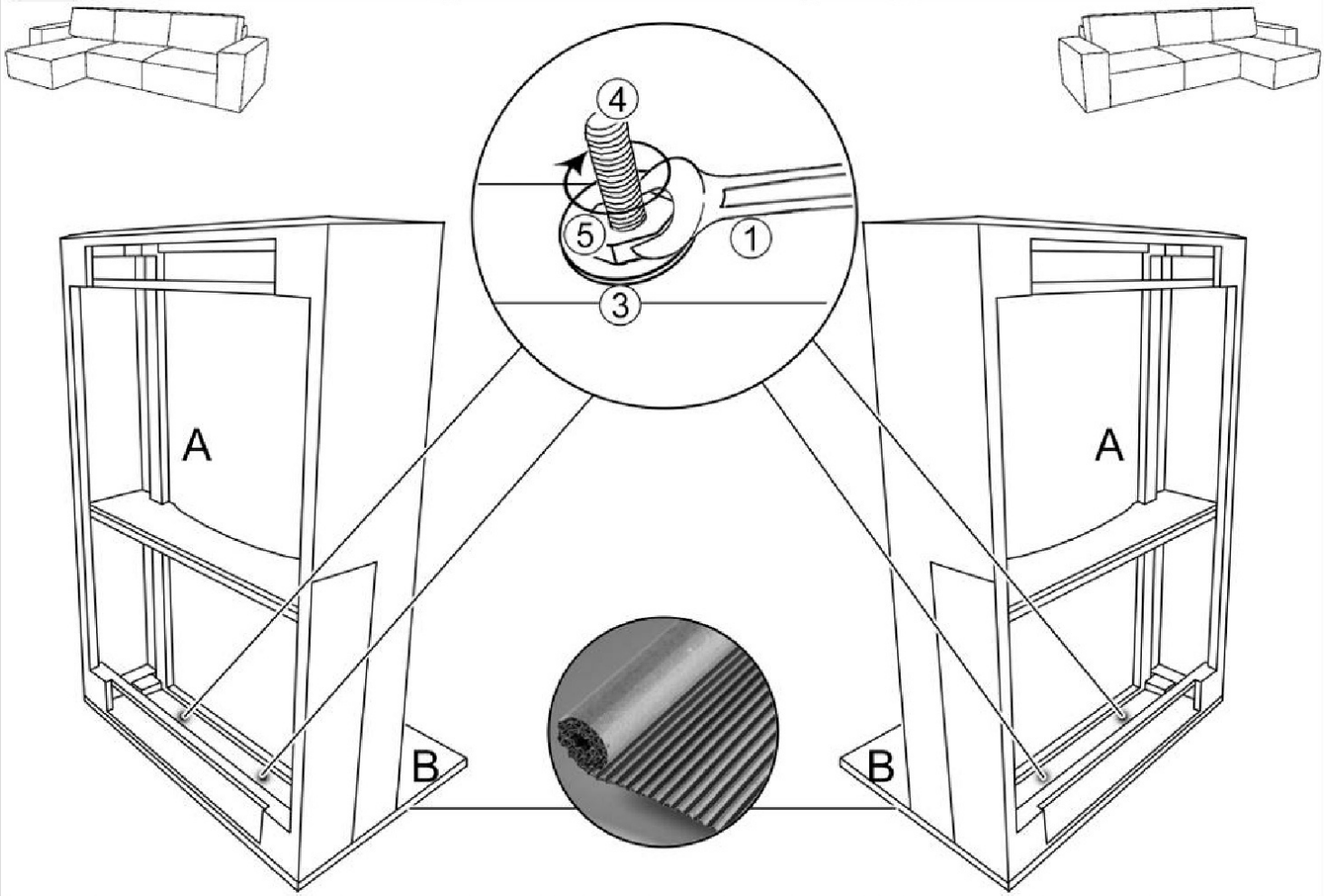

7

① x 1 ② x 2 ③ x 2

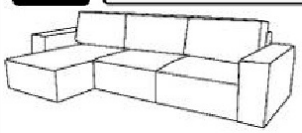

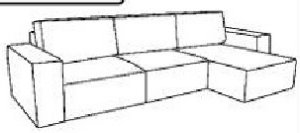

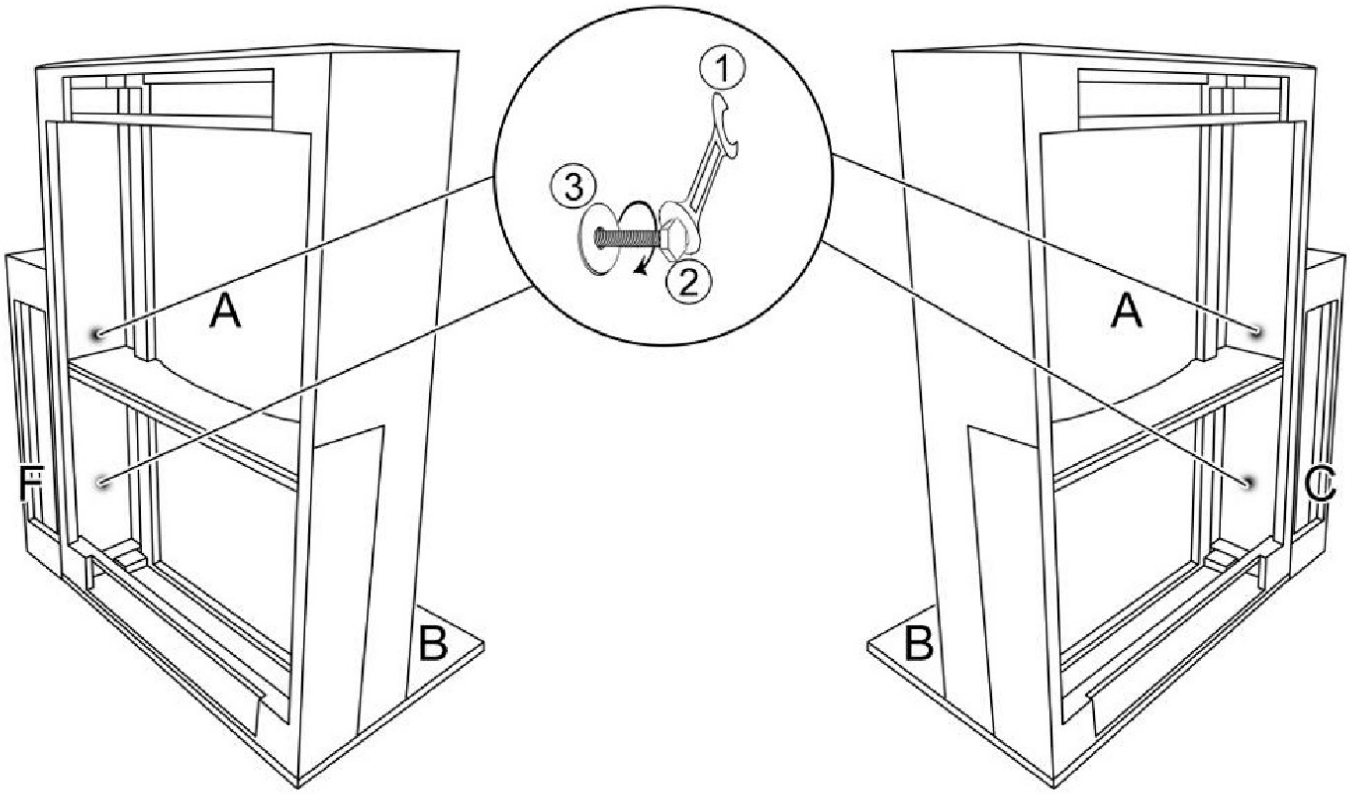

8

⑨ x 4 ⑧ x 4 x 1

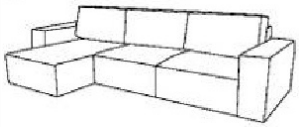

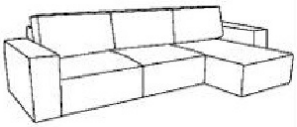

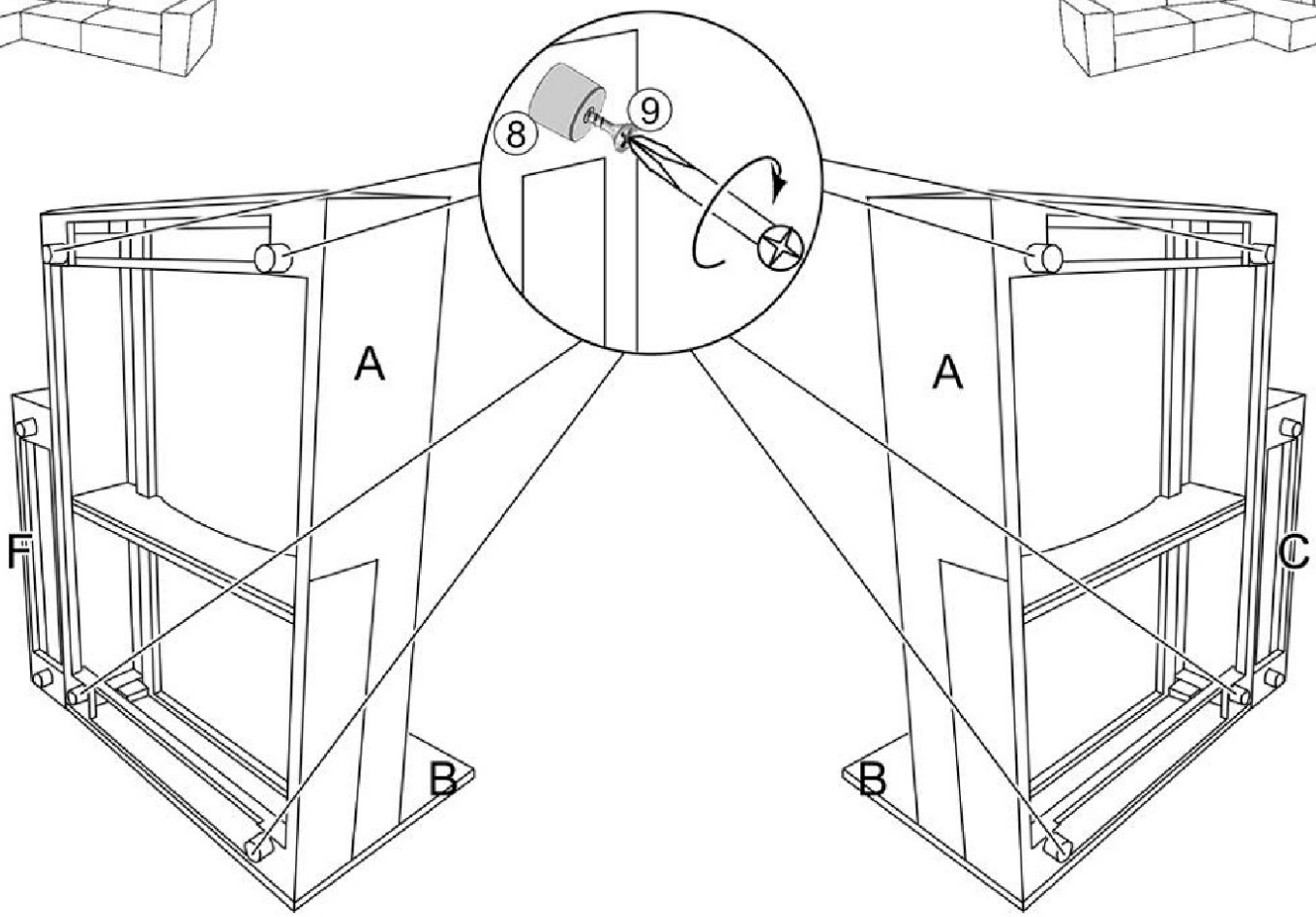

9

⑦ x4 | ⑥ x2 | x1

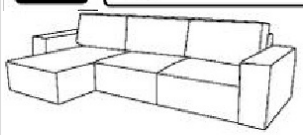

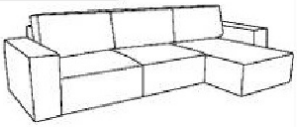

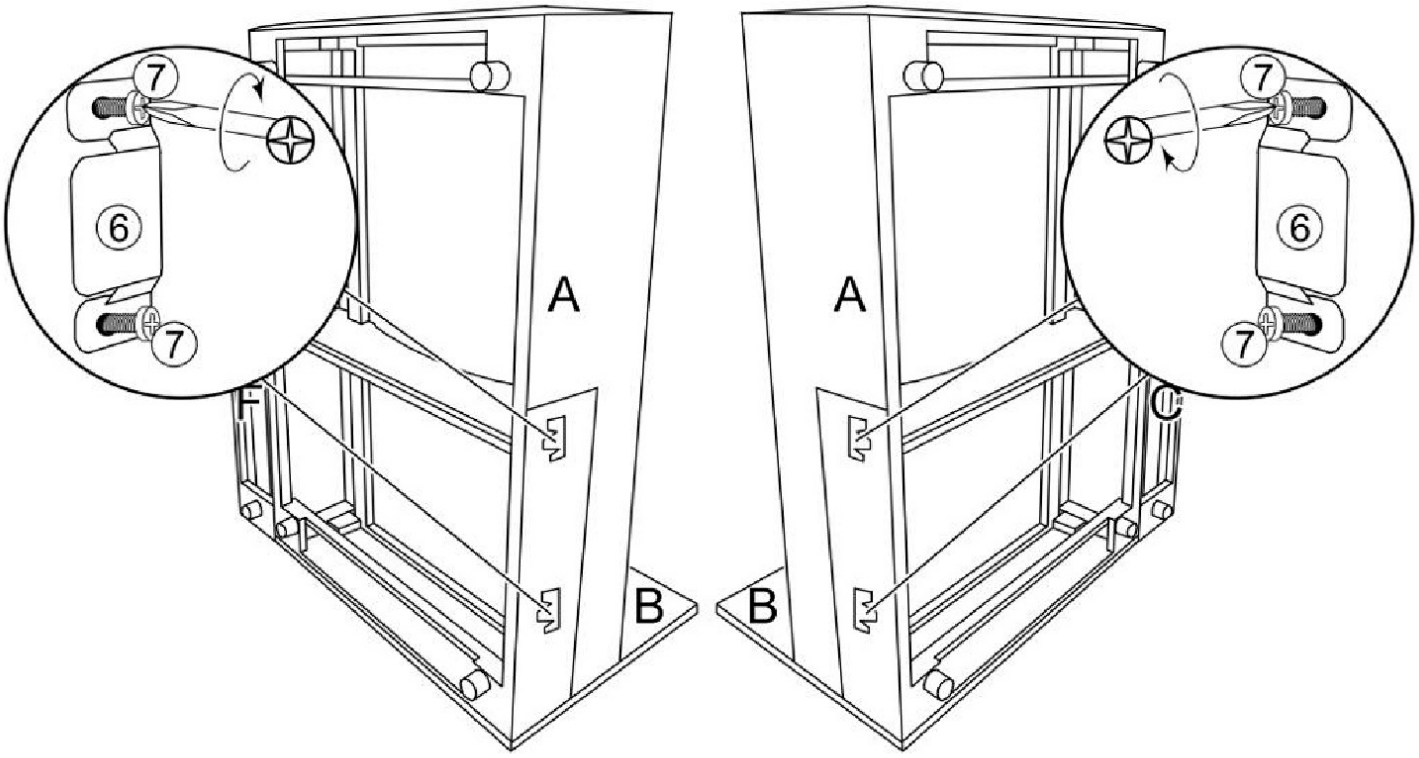

10

⑨ x2 | ⑧ x2 | x1

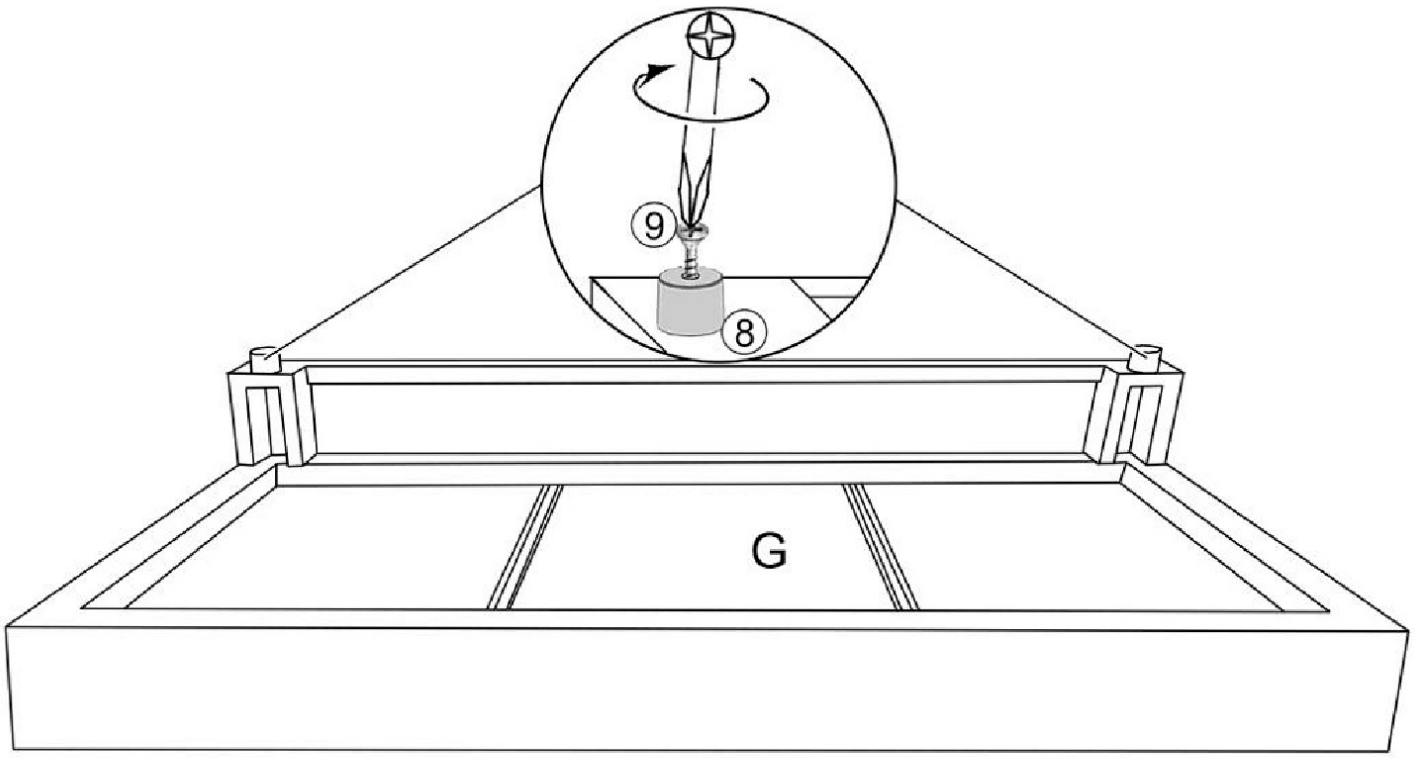

11

11 x 4	10 x 2	x 1

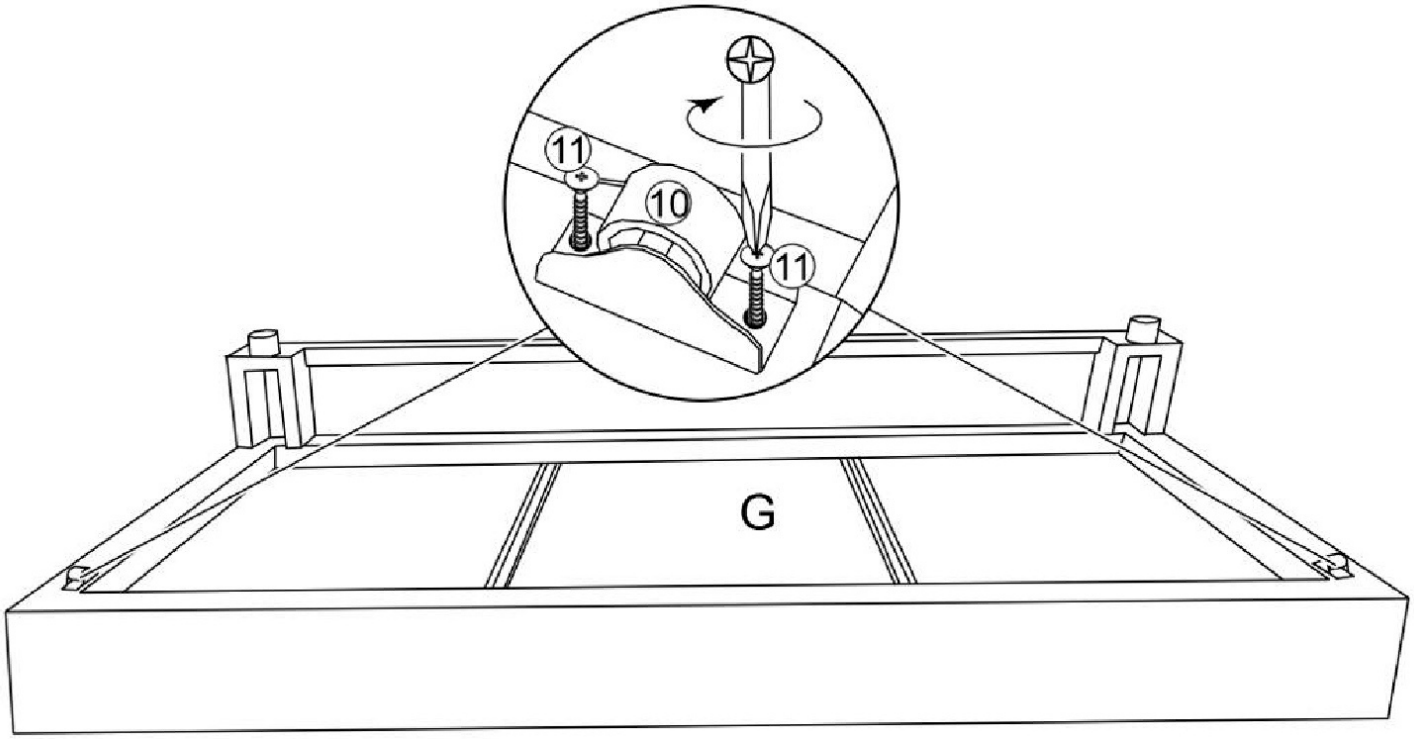

12

12 x 2	13 x 4	x 1

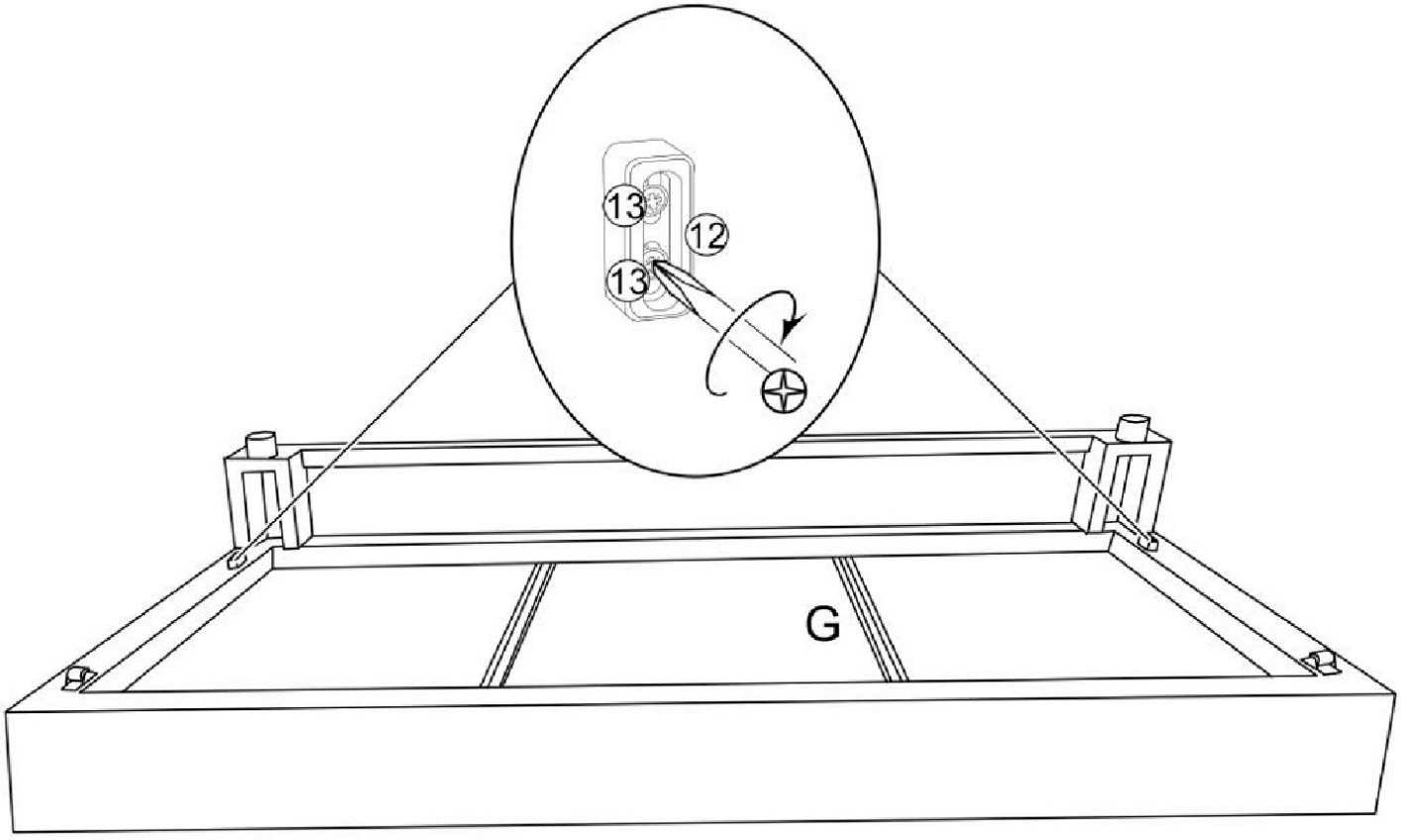

13

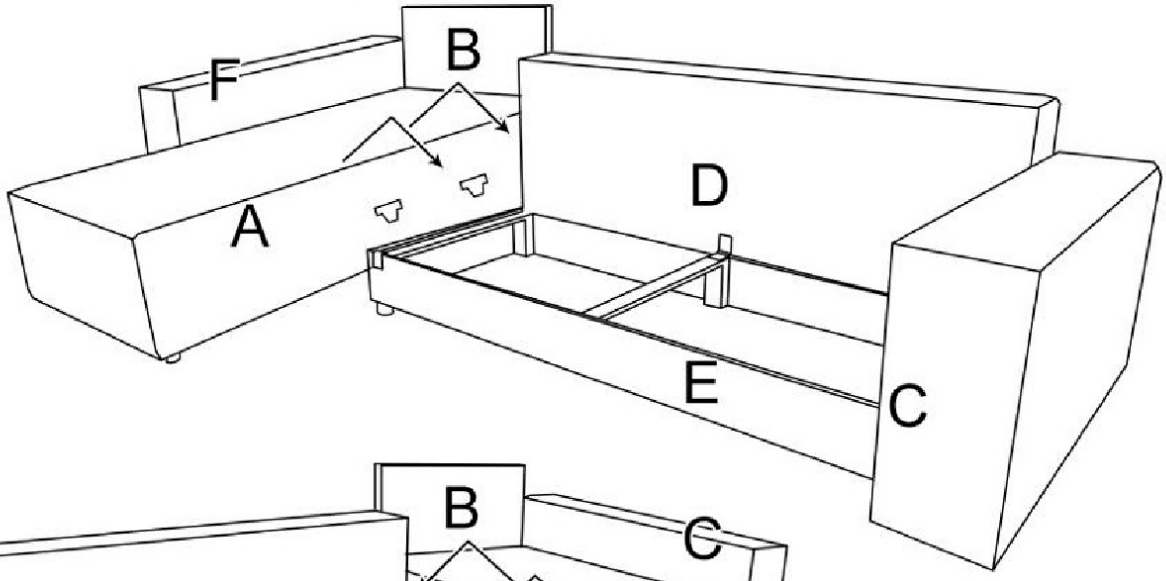

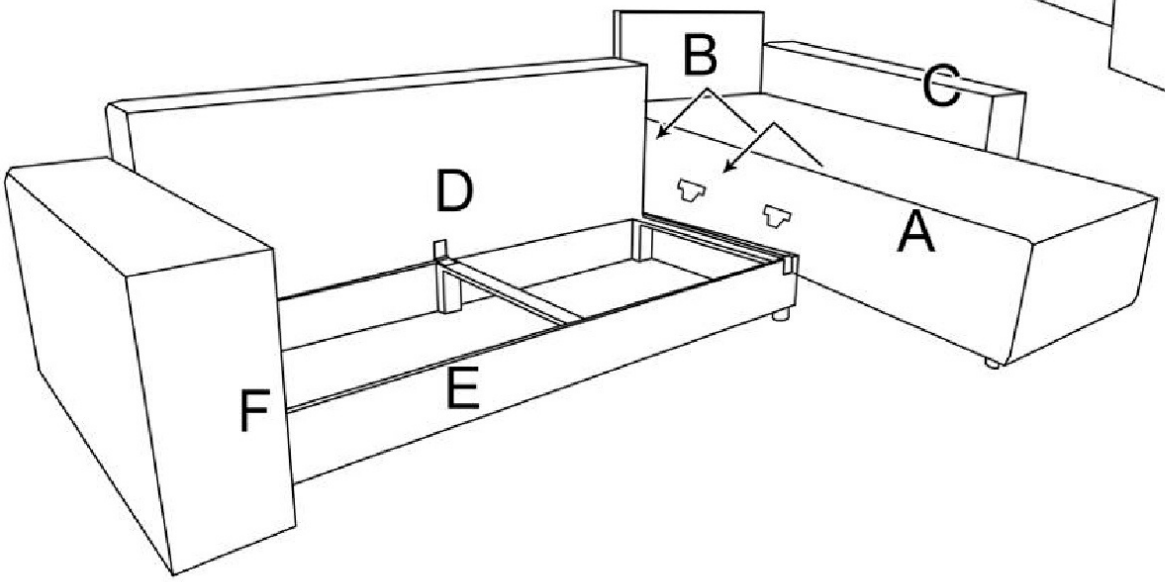

14

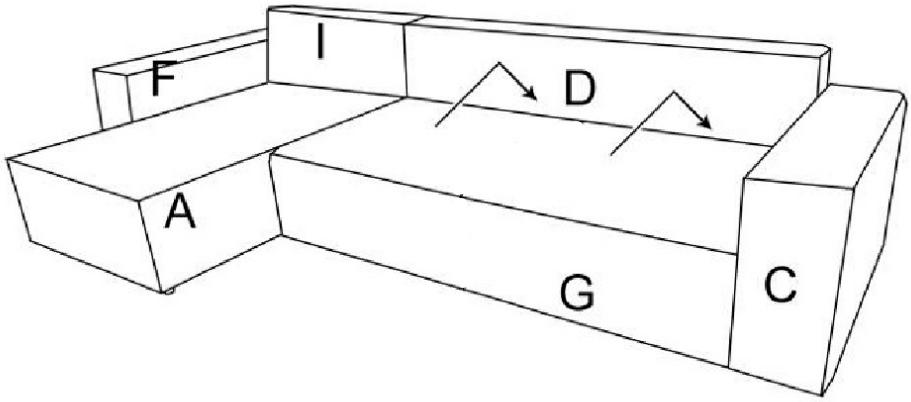

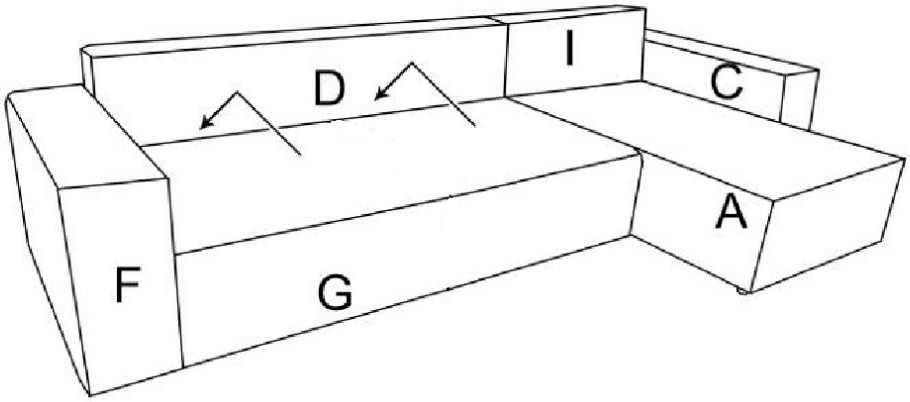

15 Si votre canapé n'est pas positionné correctement, veuillez suivre les actions appropriées décrites dans les cas ci-dessous.

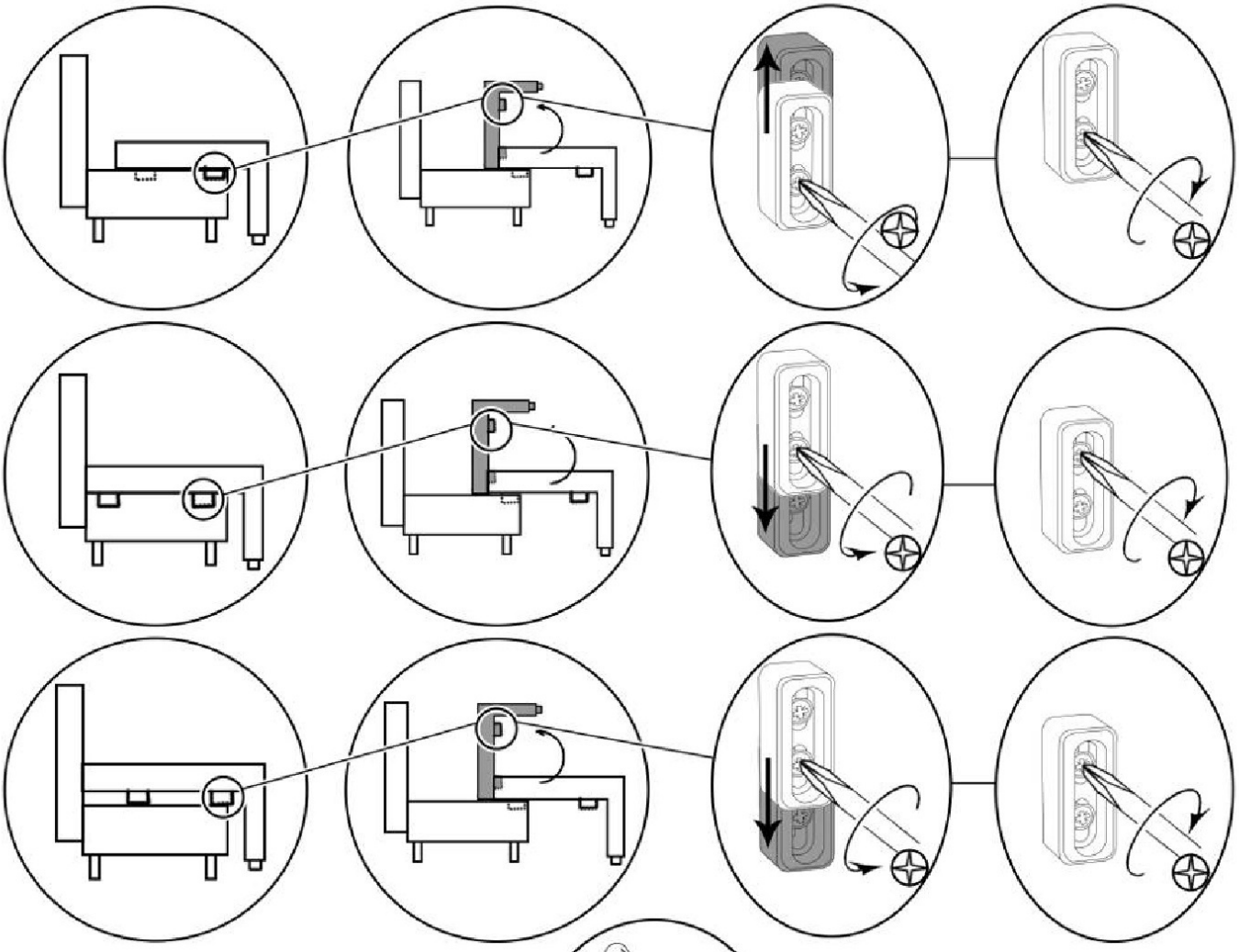

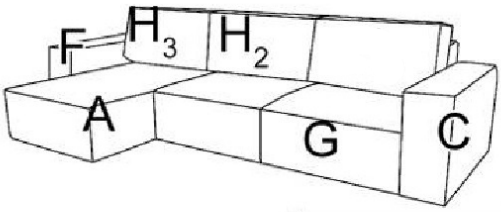

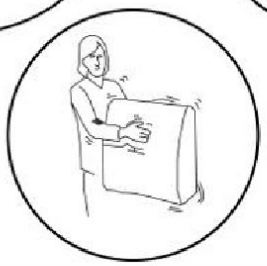

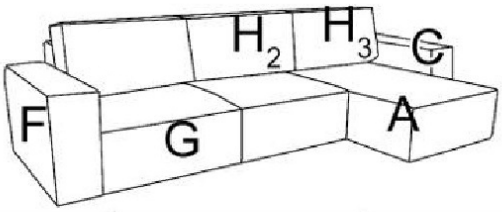

⚠ Passage à la position dépliée
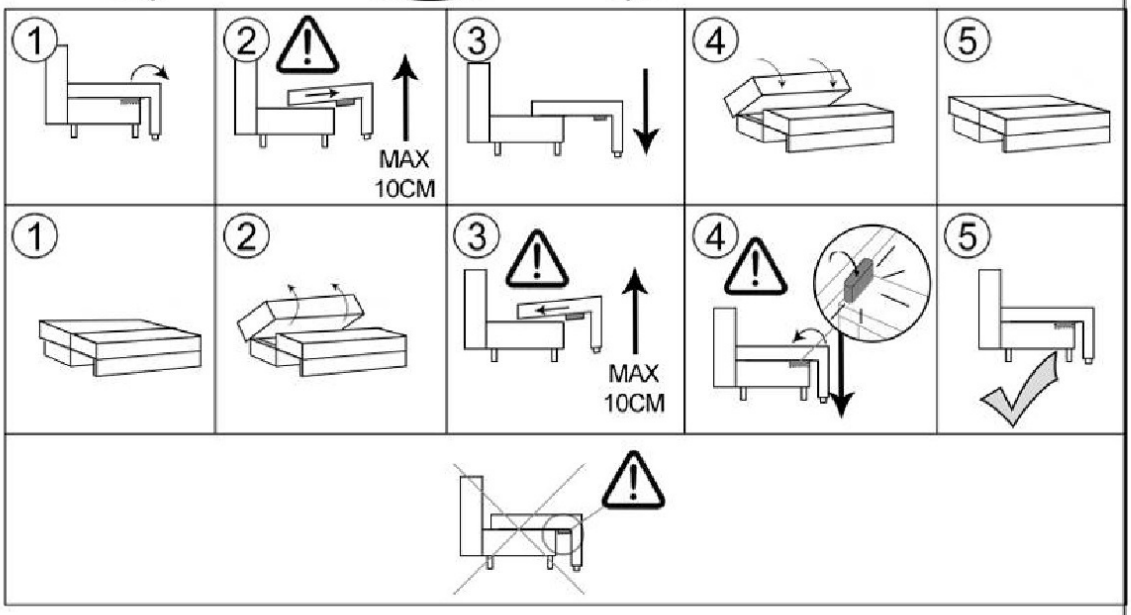
⚠ Passage à la position pliée